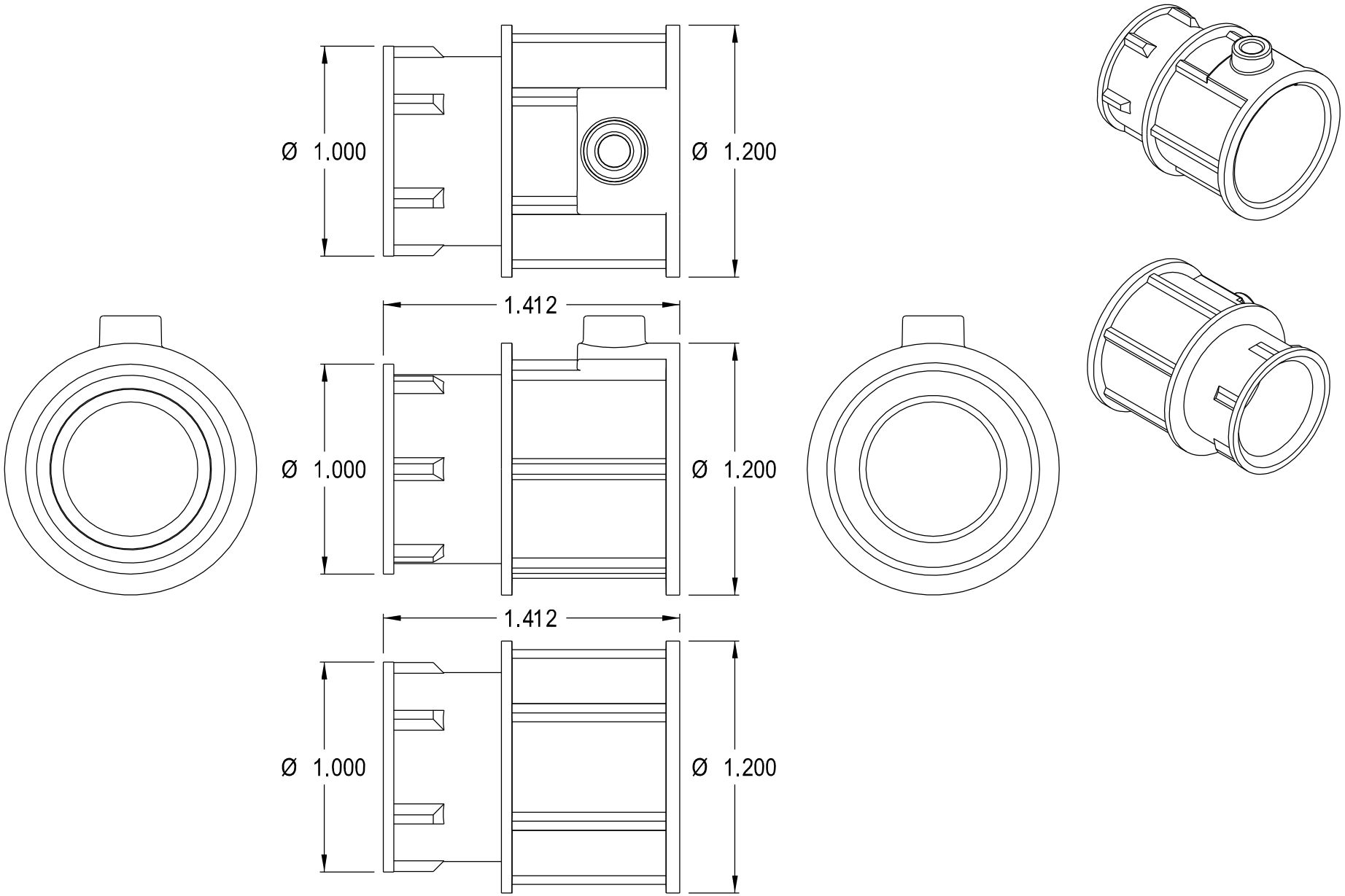
Ø 1.000
Ø 1.200
1.412
Ø 1.000
Ø 1.200
1.412
Ø 1.000
Ø 1.200